Instrukcje użytkowania

HOME DELUXE
WIR MACHEN DEIN ZUHAUSE

Brama dwuskrzydłowa PORTARIUS





Oryginalna instrukcja obsługi

Zaprojektowany w Niemczech

WAŻNE:
ZACHOWAĆ DO WYKORZYSTANIA W PRZYSZŁOŚCI.
PRZECZYTAJ UWAŻNIE!

Spis treści

1. Informacje ogólne ... 3
1.1. Przegląd produktów ... 3
1.2. Uwagi ogólne ... 4
1.3. Gwarancja ... 4
2. Informacje dotyczące instrukcji użytkowania ... 4
2.1. Dostępność instrukcji obsługi ... 4
2.2. Informacje na temat tłumaczenia ... 5
2.3. Grupy docelowe instrukcji użytkowania ... 5
2.4. Objaśnienie symboli ... 5
2.5. Ogólne informacje dotyczące instrukcji obsługi ... 5
2.6. Przeznaczenie ... 5
2.7. Ogólne instrukcje bezpieczeństwa ... 6
3. Cechy produktu ... 7
3.1. Dane techniczne ... 7
4. Zakres dostawy i montażu ... 9
4.1. Instrukcje bezpieczeństwa ... 11
4.2. Struktura produktu ... 12
5. Zastosowanie ... 14
5.1. Instrukcje bezpieczeństwa ... 14
5.2. Pierwsze uruchomienie ... 15
5.3. Działanie ... 15
6. Rozwiązywanie problemów ... 16
7. Konserwacja i pielęgnacja ... 16
7.1. Instrukcje bezpieczeństwa ... 16
8. Demontaż ... 16
8.1. Instrukcje bezpieczeństwa ... 16

9. Usuwanie odpadów 16
9.1. Informacje ogólne 16

Drogi kliencie,

Dziękujemy za wybranie produktu firmy **Home Deluxe GmbH**. Mamy nadzieję, że spodoba się Państwu nowa brama dwuskrzydłowa PORTARIUS.

Instrukcja obsługi stanowi pomoc w instalacji, uruchomieniu, obsłudze i konserwacji produktu. Instrukcję obsługi i instrukcje bezpieczeństwa należy przeczytać uważnie i w całości. Należy przestrzegać tych instrukcji, aby uniknąć zagrożeń.

1. Informacje ogólne

1.1. Przegląd produktów

Model: Brama ogrodowa z podwójną siatką PORTARIUS - wybór wariantów| ID artykułu: 18692| ID wariantu: 38185

Brama ogrodowa z podwójną siatką PORTARIUS antracyt - Wszystkie warianty | ID artykułu: 9999| ID wariantu: 8113
Brama ogrodowa z podwójnym prętem PORTARIUS antracyt 800 mm (skrzydło, akcesoria) - Pakiet 1 z 2 | ID artykułu: 10670 | ID wariantu: 8769
Brama ogrodowa z podwójnej siatki drucianej PORTARIUS antracyt 800 mm (słupek) - Opakowanie 2 z 2 | ID przedmiotu: 10671 |
Identyfikator wariantu: 8770
Brama ogrodowa z podwójnym prętem PORTARIUS antracyt 1000 mm (skrzydło, akcesoria) - Opakowanie 1 z 2 | ID artykułu: 10987 | ID wariantu: 9078
Brama ogrodowa z podwójnym prętem PORTARIUS antracyt 1000 mm (słupek) - Opakowanie 2 z 2 | ID przedmiotu: 10988 |
Identyfikator wariantu: 9079
Brama ogrodowa z podwójnej siatki drucianej PORTARIUS antracyt 1200 mm - Opakowanie 1 z 1 | ID artykułu: 10020 |
Identyfikator wariantu: 8131
Brama ogrodowa z podwójnej siatki drucianej PORTARIUS antracyt 1400 mm - Opakowanie 1 z 1 | ID przedmiotu: 10021 |
Identyfikator wariantu: 8132
Brama ogrodowa z podwójnej siatki drucianej PORTARIUS antracyt 1600 mm - Opakowanie 1 z 1 | ID artykułu: 10022 |
Identyfikator wariantu: 8133
Brama ogrodowa z podwójnym prętem PORTARIUS antracyt 1800 mm (skrzydło, akcesoria) - Opakowanie 1 z 2| ID artykułu: 10023 | ID wariantu: 8134
Brama ogrodowa z podwójnej siatki drucianej PORTARIUS antracyt 1800 mm (słupek) - Opakowanie 2 z 2 | ID przedmiotu: 10024 |
Identyfikator wariantu: 8135
Brama ogrodowa z podwójnym prętem PORTARIUS antracyt 2000 mm (skrzydło, akcesoria) - Opakowanie 1 z 2| ID artykułu: 10025 | ID wariantu: 8136
Brama ogrodowa z podwójnej siatki drucianej PORTARIUS antracyt 2000 mm (słupek)- Opakowanie 2 z 2 | ID przedmiotu: 10026 |
Identyfikator wariantu: 8137

Podwójna siatkowa brama ogrodowa PORTARIUS zielona - Wszystkie warianty | ID artykułu: 11694 | ID wariantu: 9757
Brama ogrodowa z podwójnym prętem PORTARIUS zielona 800 mm (skrzydło, akcesoria) - Opakowanie 1 z 2 | ID przedmiotu: 11326 |
Identyfikator wariantu: 9398
Brama ogrodowa z podwójnej siatki drucianej PORTARIUS zielona 800 mm (słupek) - Opakowanie 2 z 2 | ID przedmiotu: 11327 |
Identyfikator wariantu: 9399

Brama ogrodowa z podwójną siatką PORTARIUS zielona 1200 mm - Opakowanie 1 z 1 | ID przedmiotu: 11329 | ID wariantu: 9400
Brama ogrodowa z podwójną siatką PORTARIUS zielona 1400 mm - Opakowanie 1 z 1 | ID przedmiotu: 11330 | ID wariantu: 9401
Podwójna siatkowa brama ogrodowa PORTARIUS zielona 1600 mm - Opakowanie 1 z 1 | ID artykułu: 11331 | ID wariantu: 9402
Brama ogrodowa z podwójną siatką PORTARIUS zielona 1800 mm (skrzydło, akcesoria) - Opakowanie 1 z 2 | ID przedmiotu: 11332 |
Identyfikator wariantu: 9403
Brama ogrodowa z podwójnej siatki drucianej PORTARIUS zielona 1800 mm (słupek) - Opakowanie 2 z 2 | ID przedmiotu: 11333 |
Identyfikator wariantu: 9404
Brama ogrodowa z podwójną siatką PORTARIUS zielona 2000 mm (skrzydło, akcesoria) - Opakowanie 1 z 2 | ID przedmiotu: 11334 |
Identyfikator wariantu: 9405
Brama ogrodowa z podwójnej siatki drucianej PORTARIUS zielona 2000 mm (słupek) - Opakowanie 2 z 2 | ID przedmiotu: 11335 |
Identyfikator wariantu: 9406

1.2. Uwagi ogólne

Aby spełnić nasze roszczenia, stale poprawiamy jakość, upraszczamy instalację i obsługę oraz dostosowujemy produkty do wymagań klientów. W związku z tymi zmianami aktualną wersję instrukcji obsługi można znaleźć na naszej stronie internetowej.

Termin "produkt" jest używany w instrukcji obsługi bramy ogrodowej z podwójnym prętem "PORTARIUS".

1.3. Gwarancja

Ustawowa odpowiedzialność za wady i prawa gwarancyjne obowiązują od daty zakupu.
Home Deluxe GmbH nie ponosi odpowiedzialności za szkody spowodowane nieprzestrzeganiem instrukcji obsługi. Reklamacje wynikające z niewłaściwej instalacji lub użytkowania nie są objęte gwarancją. W przypadku wad produktu prosimy o pisemny kontakt z naszym działem obsługi klienta za pomocą formularza kontaktowego na naszej stronie internetowej, podając nazwę produktu, numer seryjny i zdjęcie tabliczki znamionowej:

Home Deluxe GmbH
Schanzeweg 2
32312 Lübbecke
Niemcy
Tel: +49 (0)5743 6181-0
www.home-deluxe-gmbh.de

W przypadku dalszych pytań prosimy o kontakt z naszym działem obsługi klienta za pośrednictwem formularza kontaktowego.

2. Informacje dotyczące instrukcji obsługi

2.1. Dostępność instrukcji obsługi

Instrukcja obsługi jest częścią produktu i powinna być przechowywana w całości i w bezpośrednim sąsiedztwie produktu.

2.2. Informacje na temat tłumaczenia

Oryginalna instrukcja obsługi została napisana w języku niemieckim. Każdy inny dostępny język jest tłumaczeniem wersji niemieckiej.

2.3. Grupy docelowe instrukcji użytkowania

Instrukcje użytkowania muszą być przeczytane i przestrzegane przez każdą osobę zaangażowaną w jedną z poniższych czynności lub zastosowań:

- Rozpakowywanie
- Montaż / instalacja
- Uruchomienie / obsługa
- Konserwacja / kontrola / pielęgnacja
- Rozwiązywanie problemów / naprawa
- Usuwanie odpadów

2.4. Objaśnienie symboli

Symbol	Objaśnienie symboli
	**OSTRZEŻENIE** Symbol wskazuje na możliwe zagrożenia, które mogą prowadzić do śmierci lub poważnych obrażeń. Przed wykonaniem odpowiedniego kroku instalacji lub zastosowania należy zapoznać się z odpowiednią uwagą.
	**INFO** Symbol zawiera ważne informacje i wskazuje uszkodzenie materiału. Należy ich przestrzegać przed wykonaniem odpowiedniego kroku instalacji lub zastosowania, aby zrozumieć problemy i uniknąć uszkodzeń.
	**Przeczytaj instrukcję obsługi** Symbol oznacza, że przed montażem/instalacją i/lub uruchomieniem urządzenia należy uważnie przeczytać instrukcję obsługi.

2.5. Ogólne informacje dotyczące instrukcji użytkowania

Niniejsza instrukcja obsługi odnosi się do dwuskrzydłowej bramy ogrodowej z siatki PORTARIUS i zawiera ważne informacje dotyczące montażu, obsługi, konserwacji i czyszczenia. Przed rozpoczęciem użytkowania produktu należy dokładnie zapoznać się z instrukcją obsługi, w szczególności z instrukcjami dotyczącymi bezpieczeństwa; instrukcję obsługi należy przechowywać w bezpiecznym miejscu. Produkt należy użytkować wyłącznie w sposób opisany w niniejszej instrukcji obsługi, aby zapobiec przypadkowym obrażeniom lub uszkodzeniom. W przypadku przekazania bramy dwuskrzydłowej PORTARIUS osobie trzeciej, należy również przekazać niniejszą instrukcję obsługi.

2.6. Przeznaczenie

Produkt jest wysokiej jakości, trwały i przeznaczony lub odpowiedni wyłącznie do użytku w prywatnych gospodarstwach domowych w rozsądnym i zwyczajowym zakresie. Ponadto nasz produkt **nie jest** przeznaczony do użytku komercyjnego.

Produktu należy używać wyłącznie w sposób opisany w niniejszej instrukcji obsługi. Każde inne użycie jest uważane za nieprawidłowe i może skutkować uszkodzeniem mienia lub obrażeniami ciała. Producent nie ponosi odpowiedzialności za szkody spowodowane niewłaściwym lub nieprawidłowym użytkowaniem.

2.7. Ogólne instrukcje bezpieczeństwa

Ogólne ostrzeżenia o zagrożeniach



- Nieprawidłowa obsługa może prowadzić do poważnych obrażeń ciała i szkód materialnych. Z tego powodu montaż, instalacja, uruchomienie, rozwiązywanie problemów, konserwacja i naprawy mogą być wykonywane wyłącznie przez wykwalifikowane osoby.
- Produkt może być używany przez dzieci w wieku od 8 lat i starsze oraz osoby o ograniczonych zdolnościach fizycznych, sensorycznych lub umysłowych lub nieposiadające doświadczenia i wiedzy, jeśli są one nadzorowane lub zostały poinstruowane w zakresie korzystania z urządzenia w bezpieczny sposób i rozumieją związane z tym zagrożenia.
- Produkt należy instalować **tylko** wtedy, gdy zakres dostawy jest kompletny i w idealnym stanie.
- Należy upewnić się, że wszystkie części są nieuszkodzone i prawidłowo zamontowane. Nieprawidłowy montaż grozi obrażeniami. Uszkodzone części mogą mieć wpływ na bezpieczeństwo i działanie.
- Produkt należy umieszczać wyłącznie na bezpiecznej, równej i twardej powierzchni.
- Nie należy wprowadzać żadnych zmian w produkcie.
- Sprawdzaj mocowanie w regularnych odstępach czasu.

Niebezpieczeństwo dla dzieci



- Dzieci należy trzymać z dala od materiałów opakowaniowych. Istnieje ryzyko uduszenia!
- Trzymać dzieci z dala od produktu.
- Podczas montażu produktu należy trzymać dzieci z dala od miejsca montażu. Zakres dostawy zawiera małe części, które mogą zostać połknięte lub spowodować poważne obrażenia.
- Produkt nie jest zabawką dla dzieci, ścianką wspinaczkową ani sprzętem sportowym.
- Dzieci mogą zranić się podczas zabawy produktem lub podciągania się na nim.
- Wyjaśnij dzieciom, jak prawidłowo korzystać z produktu i nigdy nie pozostawiaj ich bez nadzoru podczas zabawy.
- Usunąć wszystkie ostre przedmioty, potłuczone szkło lub kamienie z pobliża produktu. Upewnić się, że bawiące się dzieci nie są zagrożone.
- Upewnij się, że małe dzieci nie wkładają małych części do ust.

Ryzyko obrażeń
Niewłaściwe obchodzenie się z produktem może prowadzić do obrażeń.



- Przed każdym użyciem należy sprawdzić produkt pod kątem widocznych uszkodzeń.
- Nie należy wprowadzać żadnych zmian konstrukcyjnych w produkcie. Wszelkie modyfikacje muszą być autoryzowane na piśmie przez producenta i przeprowadzane zgodnie z instrukcjami.
- Jeśli produkt jest uszkodzony, nie wolno go używać. Uszkodzone części należy naprawić lub wymienić na oryginalne części zamienne.
- Należy upewnić się, że produkt jest zamontowany na stałe i bezpiecznie, aby uniknąć obrażeń.

Ryzyko uszkodzenia



- Niewłaściwe obchodzenie się z produktem może prowadzić do jego uszkodzenia.
- Nie należy otwierać opakowania ostrymi przedmiotami (np. nożami, nożyczkami itp.), ponieważ może to spowodować uszkodzenie produktu. Zachować ostrożność podczas otwierania.
- Nieostrożne otwarcie opakowania nożem lub innym ostrym przedmiotem może spowodować uszkodzenie produktu. Podczas otwierania opakowania należy zachować szczególną ostrożność.
- Nie należy wspinać się na produkt, ponieważ istnieje ryzyko upadku i przewrócenia się.

3. Cechy produktu

3.1. Dane techniczne

Brama ogrodowa z podwójnej siatki drucianej PORTARIUS 800 mm	
Wymiary bramy ogrodowej (wys. x szer.)	80 x 106 cm (bez słupków 87 cm)
Wymiary słupka bramy (wys. x szer. x gł.)	130 x 6 x 6 cm
Przekrój przewodu	Pionowo 0,5 cm, poziomo 0,6 cm
Rozmiary oczek	20 x 5 cm

Brama ogrodowa z podwójnej siatki drucianej PORTARIUS 1000 mm	
Wymiary bramy ogrodowej (wys. x szer.)	100 x 106 cm (bez słupków 87 cm)
Wymiary słupka bramy (wys. x szer. x gł.)	150 x 6 x 6 cm
Przekrój przewodu	Pionowo 0,5 cm, poziomo 0,6 cm
Rozmiary oczek	20 x 5 cm

Brama ogrodowa z podwójnej siatki drucianej PORTARIUS 1200 mm	
Wymiary bramy ogrodowej (wys. x szer.)	120 x 106 cm (bez słupków 87 cm)
Wymiary słupka bramy (wys. x szer. x gł.)	170 x 6 x 6 cm
Przekrój przewodu	Pionowo 0,5 cm, poziomo 0,6 cm
Rozmiary oczek	20 x 5 cm

Brama ogrodowa z podwójnej siatki drucianej PORTARIUS 1400 mm	
Wymiary bramy ogrodowej (wys. x szer.)	140 x 106 cm (bez słupków 87 cm)
Wymiary słupka bramy (wys. x szer. x gł.)	190 x 6 x 6 cm
Przekrój przewodu	Pionowo 0,5 cm, poziomo 0,6 cm
Rozmiary oczek	20 x 5 cm

Brama ogrodowa z podwójnej siatki drucianej PORTARIUS 1600 mm	
Wymiary bramy ogrodowej (wys. x szer.)	160 x 106 cm (bez słupków 87 cm)
Wymiary słupka bramy (wys. x szer. x gł.)	210 x 6 x 6 cm
Przekrój przewodu	Pionowo 0,5 cm, poziomo 0,6 cm

Rozmiary oczek	20 x 5 cm

Brama ogrodowa z podwójnej siatki drucianej PORTARIUS 1800 mm	
Wymiary bramy ogrodowej (wys. x szer.)	180 x 106 cm (bez słupków 87 cm)
Wymiary słupka bramy (wys. x szer. x gł.)	230 x 6 x 6 cm
Przekrój przewodu	Pionowo 0,5 cm, poziomo 0,6 cm
Rozmiary oczek	20 x 5 cm

Brama ogrodowa z podwójnej siatki drucianej PORTARIUS 2000 mm	
Wymiary bramy ogrodowej (wys. x szer.)	200 x 106 cm (bez słupków 87 cm)
Wymiary słupka bramy (wys. x szer. x gł.)	250 x 6 x 6 cm
Przekrój przewodu	Pionowo 0,5 cm, poziomo 0,6 cm
Rozmiary oczek	20 x 5 cm

4. Zakres dostawy i montażu

W momencie dostawy należy sprawdzić opakowanie pod kątem uszkodzeń zewnętrznych. Ponadto, natychmiast po rozpakowaniu należy sprawdzić, czy zakres dostawy jest kompletny oraz czy produkt i wszystkie jego komponenty są w idealnym stanie. Produkt należy montować wyłącznie wtedy, gdy zakres dostawy jest kompletny i nieuszkodzony.

Komponenty/części

Nie.	Opis	Ilość	Zdjęcia
1	Prawy słupek bramki	1	
2	Lewy słupek bramki	1	

Nie.	Opis	Ilość	Zdjęcia
3	Skrzydło drzwi	1	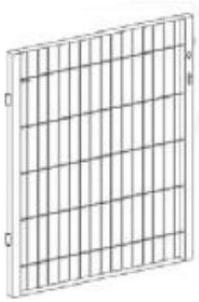
4	Zacisk mocujący 80 do 140 cm 160 do 200 cm	 4 6	
5	Zawias	4	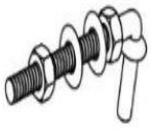
6	Śruby teleskopowe	1	
7	Mocowanie drzwi	1	
8	Zatrzask blokady	1	
9	Klips mocujący	2	
10	Śruba zatrzasku i zacisk zabezpieczający	2	
11	Zaślepka	2	

4.1. Instrukcje bezpieczeństwa

Należy zapoznać się ze wszystkimi informacjami dotyczącymi zdrowia i bezpieczeństwa.

Ryzyko obrażeń
Nieprawidłowa obsługa podczas instalacji może prowadzić do obrażeń



- Produkt zostanie dostarczony w kilku paczkach. Upewnij się, że paczki są otwierane od góry. Podczas otwierania paczek należy zachować szczególną ostrożność, ponieważ zawierają one delikatne elementy.
- Natychmiast po rozpakowaniu należy sprawdzić, czy zakres dostawy jest kompletny oraz czy produkt i wszystkie jego części są w idealnym stanie.
- Produkt należy instalować **tylko** wtedy, gdy zakres dostawy jest kompletny i w idealnym stanie.
- Produkt należy umieszczać wyłącznie na bezpiecznej, równej i twardej powierzchni.
- Należy zawsze przestrzegać wymiarów montażowych i używać dostarczonych materiałów montażowych.
- Błędy obsługi, błędy montażowe lub uszkodzenia spowodowane montażem nie są objęte gwarancją.
- Do montażu produktu wymagane są co najmniej 2 osoby.
- Podczas montażu należy nosić odzież ochronną, taką jak obuwie ochronne i rękawice ochronne.
- **Chcielibyśmy podkreślić, że Home Deluxe GmbH nie ponosi żadnych kosztów instalacji lub usług ręcznych - takich jak koszty elektryka lub porównywalne koszty specjalistyczne.**

4.2. Struktura produktu

Produkt jest dostarczany w stanie rozmontowanym i można go zmontować przy niewielkim wysiłku. Należy dokładnie przestrzegać instrukcji montażu. Nieprzestrzeganie instrukcji nie gwarantuje prawidłowego działania i bezpieczeństwa produktu.

Wymagane narzędzia

	Śrubokręt		Taśma miernicza
	Klucz imbusowy		Nóż tnący

- Należy uważnie przeczytać poniższe instrukcje.

Struktura produktu	
Ilustracja	**Opis**
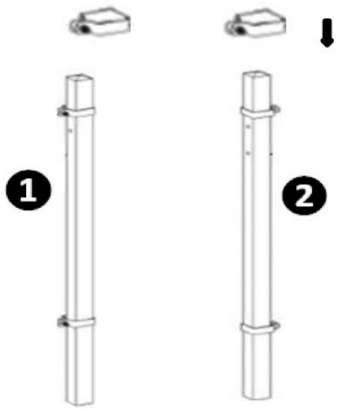	**Krok 1:** Przymocuj zaciski mocujące (**4**) do prawego słupka bramki (**1)** i lewego słupka bramki (**2)**.

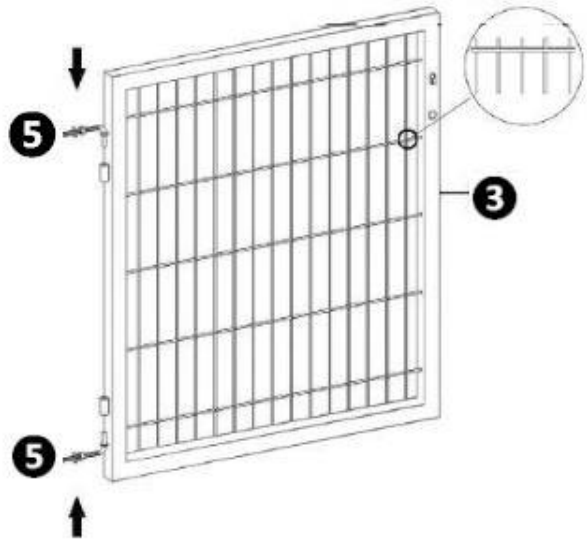	**Krok 2:** Zamontować zawiasy (**5**) do skrzydła drzwi (**3**).
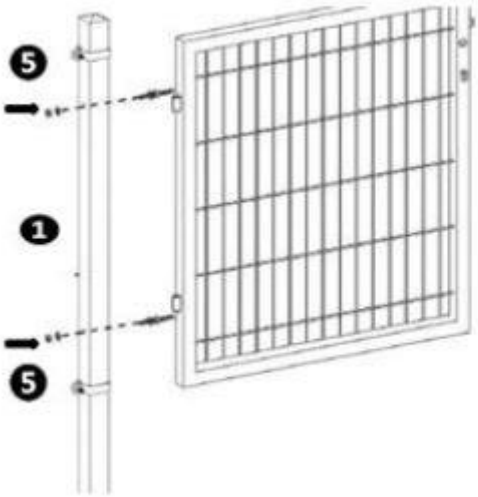	**Krok 3:** Zamontuj słupek bramy po prawej stronie (**1**) z zawiasami (**5**) na skrzydle bramy.
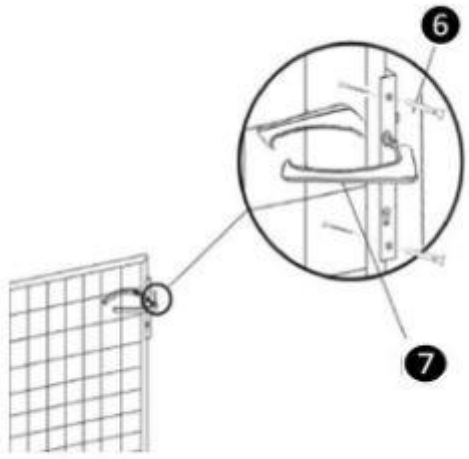	**Krok 4:** Przykręć okucie drzwi (**7)** do skrzydła drzwi za pomocą śrub teleskopowych (**6**).

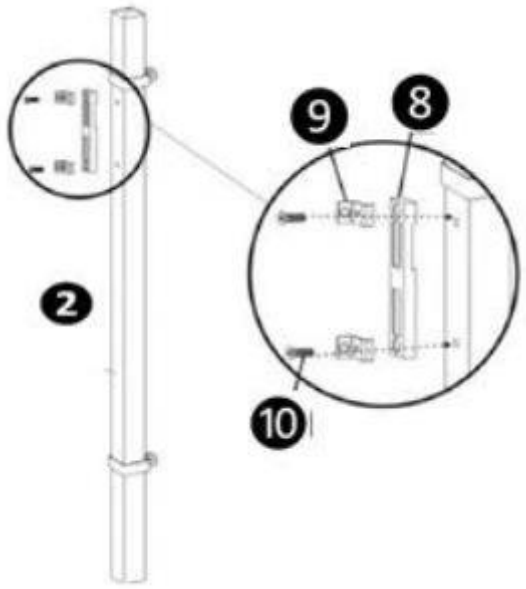	**Krok 5:** Przykręć zatrzask zamka (**8)** do słupka bramki po lewej stronie (**2**) za pomocą zacisków mocujących (**9**) i śrub (**10).**
	**Krok 6:** Umieść zaślepki (**11**) na śrubach.

5. Zastosowanie

5.1. Instrukcje bezpieczeństwa

Należy uważnie przeczytać poniższe informacje dotyczące zdrowia i bezpieczeństwa.

Ryzyko obrażeń
Nieprawidłowa obsługa podczas pracy może prowadzić do obrażeń



- Nie używaj uszkodzonego produktu.
- Nie należy wprowadzać żadnych zmian w produkcie.
- Produkt nie jest zabawką dla dzieci, ścianką wspinaczkową ani sprzętem sportowym. Dzieci nie mogą bawić się tym produktem.
- Sprawdzaj mocowanie w regularnych odstępach czasu.

5.2. Pierwsze uruchomienie

Przed pierwszym użyciem produktu należy sprawdzić, czy nie jest on uszkodzony. Produkt może być używany tylko wtedy, gdy jest nieuszkodzony.

5.3. Działanie

Sprawdź przed użyciem produktu,

- właściwy stan.
- Wszystkie zapięcia

6. Rozwiązywanie problemów

Jeśli podczas pracy urządzenia wystąpią następujące usterki, należy sprawdzić ich przyczyny, korzystając z poniższej tabeli. Jeśli usterki nie można usunąć za pomocą wymienionych środków, należy wyłączyć produkt z eksploatacji.

Błąd	Możliwa przyczyna	Rozwiązanie
Produkt chwieje się lub wibruje	- Śruby mocujące poluzowały się - Produkt jest przeciążony - Produkt nie jest używany prawidłowo	- Dokręcić śruby mocujące - Zgodność z limitami obciążenia - Prawidłowe korzystanie z produktu

Jeśli wystąpi inny problem z produktem, prosimy o kontakt.

7. Konserwacja i pielęgnacja

7.1. Instrukcje bezpieczeństwa

Ryzyko obrażeń
Nieprawidłowa obsługa podczas pracy może prowadzić do obrażeń



- Wyczyść powierzchnie ciepłą wodą i miękką szczotką lub szmatką.
- Do czyszczenia nie należy używać agresywnych środków czyszczących ani myjek wysokociśnieniowych.
- Należy również przestrzegać instrukcji producenta detergentu.

8. Demontaż

8.1. Instrukcje bezpieczeństwa

Ryzyko obrażeń
Niewłaściwe obchodzenie się z urządzeniem podczas demontażu może prowadzić do obrażeń.



- Do demontażu wymagane są co najmniej 2 osoby.
- Przed demontażem należy zabezpieczyć produkt przed upadkiem.
- Demontaż produktu należy przeprowadzić w kolejności odwrotnej do montażu. (**patrz rozdział Montaż**)

9. Usuwanie odpadów

9.1. Informacje ogólne



- Produkt i wszystkie jego komponenty należy utylizować zgodnie z lokalnymi i krajowymi przepisami, aby zapobiec szkodom dla środowiska.
- Nasze opakowania są wykonane z materiałów przyjaznych dla środowiska. Mogą one zostać poddane recyklingowi i w ten sposób służyć jako cenne surowce. Materiały opakowaniowe (karton, zabrudzone opakowania itp.) należy utylizować oddzielnie i profesjonalnie, zgodnie z obowiązującymi przepisami krajowymi.
- W razie wątpliwości dotyczących utylizacji należy skontaktować się z producentem.
- Informacje na temat prawidłowej utylizacji można również uzyskać w lokalnych centrach utylizacji odpadów.

Home Deluxe GmbH
Schanzeweg 2
32312 Lübbecke
Niemcy
Tel: +49 (0)5743 6181-0
www.home-deluxe-gmbh.de

GA-414-00_portarius
2025/03